Rzędną posadowienia istniejącego przyłącza kanalizacyjnego obok studzienki D4.1 należy określić przed rozpoczęciem robót. W przypadku kolizji z projektowanym kanałem, należy się skontaktować z projektantem.

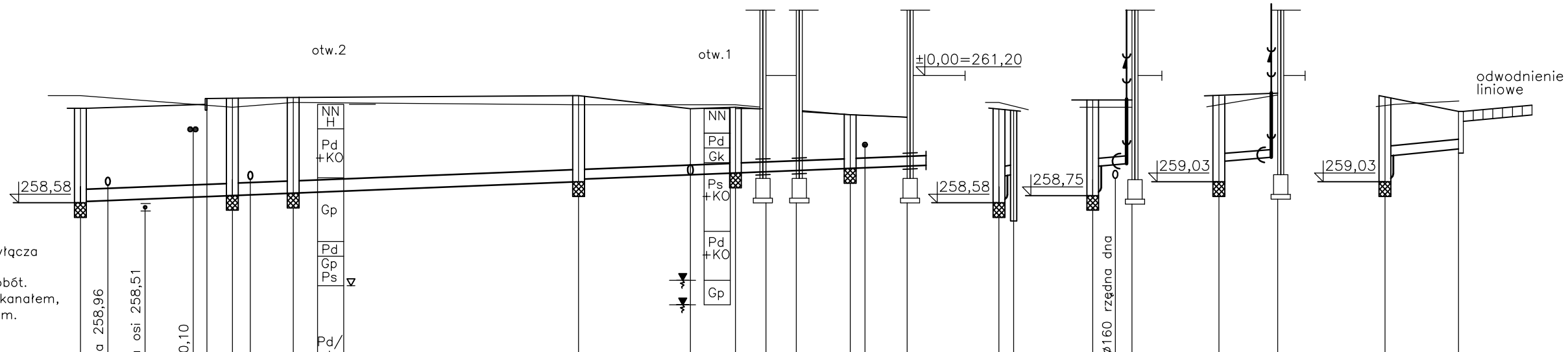

| | | |