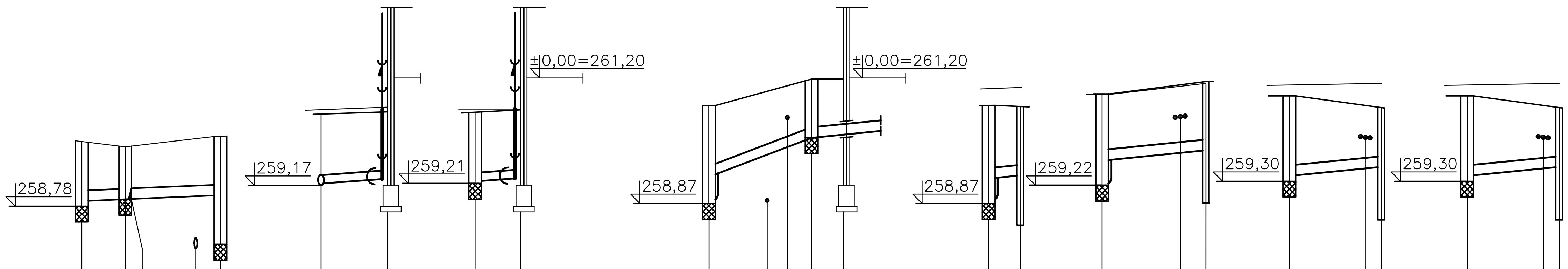

p.p. 250,00

Punkt	Opis	Rzędna terenu istniejącego	Rzędna terenu projektowanego	Rzędna dna kanału	Zagłębienie [m]	Średnica [mm], materiał	Spadek [%] / długość [m]	Odległości [m]
D1	istn. studzienka kanalizacyjna	260,00		258,88	1,12			0,0
D1.1	proj. studzienka kanalizacyjna	259,90		258,91	0,99	ø250 PCV	0,8% / 4,1	4,1
	proj. klapa przeciwcofkowa							
	istn. kanał sanitarny ø 200 rzędna dna 257,98			258,96				10,8
D2	proj. studzienka kanalizacyjna	260,06		258,98 257,99	1,08 2,07	ø250 PCV	0,8% / 13,1	13,1
T1	proj. trójnik	260,60	260,52	259,21	1,31			0,0
R3	proj. rura spustowa	260,65	260,56	259,30	1,26	ø160 PCV	1,5% / 6,3	6,3
D4.4	proj. studzienka kanalizacyjna	260,60	260,55	259,25	1,30			0,0
R4	proj. rura spustowa	260,60	260,60	259,31	1,29	ø160 PCV	1,5% / 4,3	4,3
D5	proj. studzienka kanalizacyjna	261,00	260,68	259,38	1,30			0,0
	proj. przyłącze wodociągowe rzędna osi 258,89			259,77				5,5
	proj. kable energetyczne			259,91				7,4
D5.1	proj. studzienka kanalizacyjna		261,18	260,07	1,11	ø200 PCV	7,1% / 9,7	9,7
	proj. budynek		261,18	260,13	1,05	ø200 PCV	2,0% / 3,0	12,7
D5	proj. studzienka kanalizacyjna	261,00	260,68	259,30	1,38			0,0
W4	proj. wpust deszczowy	261,02	260,66	259,36	1,30	ø200 PCV	2,0% / 3,0	3,0
D7	proj. studzienka kanalizacyjna	260,89	260,90	259,63	1,27			0,0
	proj. kable energetyczne			259,78				7,4
W5	proj. wpust deszczowy	261,10	261,13	259,83	1,30	ø200 PCV	2,0% / 9,8	9,8
D8	proj. studzienka kanalizacyjna	261,06	260,86	259,35	1,51			0,0
	proj. kable energetyczne			259,49				7,2
W6	proj. wpust deszczowy	261,10	260,64	259,52	1,12	ø200 PCV	2,0% / 8,7	8,7
D8	proj. studzienka kanalizacyjna	261,06	260,86	259,35	1,51			0,0
	proj. kable energetyczne			259,49				7,2
W7	proj. wpust deszczowy	261,10	260,64	259,52	1,12	ø200 PCV	2,0% / 8,7	8,7

PRACOWNIA PROJEKTOWA ARCHITEKT TOMASZ JERZY PĘCZEK	42-300 MYSZKÓW ul.POLNA 18 tel/fax: 0(34)313-74-39 kom. 0602 385 292 , e-mail: p.p.architekt@wp.pl			
OBIEKT	GIMNAZJUM Z HALĄ SPORTOWĄ			
ADRES INWESTYCJI:	42-141 PRZYSTAJŃ UL. SZKOLNA I NOWA DZ. NR EWID. 662, 838/4, 829/1, 830/1, 831/1, 832/1, 833/1, 834/1			
INWESTOR:	GMINNY ZESPÓŁ OŚWIATY SAMORZĄDOWEJ W PRZYSTAJNI 42-141 PRZYSTAJŃ UL. CZĘSTOCHOWSKA 5.			
ETAP OPRACOWANIA:	PROJEKT WYKONAWCZY	BRANŻA:	SANITARNA	
TEMAT:	PRZYŁĄCZA KANALIZACJI DESZCZOWEJ			
	IMIĘ I NAZWISKO :	NR UPRAWNIEŃ:	PODPIS:	
AUTORZY OPRACOWANIA:	mgr inż. Karolina Toborek			
PROJEKTOWAŁ :	inż. Dorota Czapla	SWK/0047/POOS/05		
SPRAWDZIŁ :	mgr inż. Urszula Lamch-Kołacz	KL 115/94		
NAZWA RYSUNKU:	SKALA:	NUMER RYSUNKU:	DATA:	
PROFIL KANALIZACJI DESZCZOWEJ. CZĘŚĆ III	1:100/500	4	15.11.2005	